INSTRUÇÕES DE UTILIZAÇÃO

Maxi Sky 440

001.16000.33.PT Rev 19 • 04/2022

arjo
with people in mind

Política de design e direitos de autor

® e ™ são marcas comerciais que pertencem ao grupo de empresas Arjo.

© Arjo 2022.

Uma vez que a nossa política é melhorar constantemente, reservamos o direito de alterar designs sem aviso prévio.Não é permitido copiar o conteúdo desta publicação, na totalidade ou em parte, sem o consentimento da Arjo.

Índice

Informações gerais **5**
Prefácio 5
Manutenção e assistência técnica 5
Informações sobre o fabricante 5
Definições usadas neste manual 6
Utilização prevista 6
Vida útil 6
Identificação do produto 6
Conteúdo da embalagem 6
Como utilizar este manual 6
Símbolos utilizados 7
Instruções de segurança **8**
Instruções gerais 8
Adenda para sistemas de calha que não o KWIKtrak™ 8
Carga de Trabalho Segura 8
Avisos de segurança importantes 9
Prevenção contra choques elétricos 9
Prevenção contra incêndio e explosão 9
Práticas de segurança para seres humanos e meio ambiente 10
Práticas de segurança relativas à bateria e ao carregador de baterias 10
Etiquetas de aviso do equipamento 10
Considerações para ambientes de cuidados domiciliários 10
Descrição do produto **11**
Elevador portátil *Maxi Sky 440* e estação de carregamento 11
Comando manual 12
Carregador 12
Indicadores luminosos 12
Acessórios **13**
Fundas **14**
Fundas compatíveis 14
Como utilizar o Maxi Sky 440 ..... **15**
Utilização de fundas 15
Antes da abordagem do paciente 15
Posicionar o paciente 15
Métodos de fixação 15
Transferir o paciente 16
Paragem de emergência 17
Descida de emergência 17
Travão de emergência 18
Informações sobre a bateria 19
Carregar as baterias 19
Cuidados e Manutenção **20**
Programa de manutenção preventiva 20
Inspeções pelo utilizador 20
Inspeções por um técnico de assistência autorizado 21
Lista de verificação diária 22
Limpeza 22
Áreas especiais de limpeza do *Maxi Sky 440* 22
Inspeção das extensões 23
Transporte e armazenamento 23
Substituição da bateria 23
Verificação da fonte de alimentação do carregador 23

Índice

Inspeção e cuidados da funda 24
Inspeção anual 24
Requisitos de manutenção 24
Resolução de problemas 25
Etiquetas no elevador 26
Especificações técnicas 27
Dimensões do Elevador 28
Compatibilidade eletromagnética 29
Conformidade eletromagnética 29
Emissões eletromagnéticas 29
Imunidade eletromagnética 30

Agradecemos-lhe por ter adquirido o elevador portátil *Maxi Sky® 440* da Arjo.

O seu *Maxi Sky 440* faz parte de uma série de produtos de qualidade, especialmente concebidos para cuidados domiciliários, casas de saúde e outras utilizações de cuidados de saúde.

Estamos empenhados em satisfazer as suas necessidades e em fornecer os melhores produtos disponíveis, incluindo formação que permitirá ao seu pessoal obter os melhores resultados de cada produto Arjo.

Contacte-nos se tiver alguma questão relativamente à utilização ou manutenção do seu produto Arjo.

Prefácio

Leia atentamente este manual na sua totalidade. As informações nele contidas são essenciais para a utilização e manutenção corretas do *Maxi Sky 440*. Ajudarão a proteger o seu produto e assegurarão o funcionamento satisfatório do equipamento.

A elevação e a transferência de uma pessoa constituem sempre um risco potencial. A informação neste manual é importante para a sua segurança e deve ser lida e entendida a fim de evitar lesões.

Caso ocorra um incidente grave relacionado com o presente dispositivo médico, que afete o utilizador ou o paciente, o utilizador ou o paciente deverão notificar o incidente grave ao fabricante ou distribuidor do dispositivo médico. Na União Europeia, o utilizador deverá igualmente notificar o incidente grave à autoridade competente do Estado-Membro em que está localizado.

AVISO: A Arjo aconselha vivamente e adverte que apenas as peças designadas pela Arjo devem ser utilizadas em produtos e noutros dispositivos fornecidos pela Arjo. A utilização de peças não adequadas pode causar lesões.

AVISO: Alterações não autorizadas em qualquer produto da Arjo podem afetar a sua segurança. A Arjo não poderá ser responsabilizada por qualquer acidente, incidente ou deficiência de desempenho que ocorra em resultado de qualquer alteração não autorizada aos seus produtos.

Testado de acordo com as normas por:

Manutenção e assistência técnica

O seu *Maxi Sky 440* deve ser submetido a uma revisão de manutenção por técnicos de assistência qualificados da Arjo. Deste modo, irá assegurar que o produto permanece seguro e funcional. Consulte a secção “Cuidados e manutenção”.

Contacte o seu agente local da Arjo se necessitar de mais informações, se pretender comunicar um evento inesperado ou se necessitar de ajuda para a configuração, utilização ou manutenção do seu *Maxi Sky 440*. O agente pode oferecer programas de suporte e assistência para maximizar a segurança, fiabilidade e valor do produto a longo prazo.

Contacte o seu agente local para peças de substituição.

Podem ser compradas cópias adicionais deste manual ao seu agente local da Arjo. Quando encomendar, inclua o número de peça das *Instruções de Utilização* (*consulte a capa*) e o número de peça do produto.

Informações sobre o fabricante

Este produto foi fabricado por:

ArjoHuntleigh AB
Hans Michelsensgatan 10
211 20 Malmö,
SUÉCIA

☎: +46 (0) 10-335 45 00
🖷: +46 (0) 413-138 76
🌐: www.arjo.com

001.16000.33.PT rev. 19

Informações gerais

Definições usadas neste manual

AVISO:

Significado: O incumprimento destas instruções pode resultar em lesões físicas em si próprio e nos outros.

CUIDADO:

Significado: O incumprimento destas instruções pode causar danos no produto.

NOTA:

Significado: Esta é informação importante relacionada com a utilização correta deste equipamento.

Utilização prevista

O Maxi Sky 440 está concebido para auxiliar prestadores de cuidados em hospitais, cuidados continuados, casas de repouso e ambientes de cuidados domiciliários, incluindo residências privadas e pacientes com mobilidade reduzida para:

1) Transferir de/para uma localização adjacente, como uma cadeira, cadeira de rodas, cama, banheira, sanita, chão ou maca;
2) Apoiar o paciente para o treino de reabilitação;
3) Auxiliar o paciente em tarefas como a higiene pessoal e o posicionamento na cama;

As transferências de pacientes devem ser feitas sob a supervisão de prestadores de cuidados com a formação adequada, em conformidade com as instruções constantes deste manual. O produto só deve ser utilizado para os efeitos referidos acima. Deve ser instalado por pessoal autorizado da Arjo, em conformidade com códigos locais.

Vida útil

O produto foi concebido e testado para uma vida útil de sete (7) anos ou 10.000 transferências, o que ocorrer primeiro, sujeito a manutenção preventiva conforme especificado na secção “Manutenção e cuidados” deste manual.

A equivalência de tempo entre o número de transferências versus o número de anos é clarificada na tabela na Fig. 1.

Transferências por dia	Anos (10 000 transferências)
4	7
6	4,5
8	3,5

Fig. 1

AVISO: O fabricante não pode garantir a segurança total de um elevador portátil ou de um acessório cuja expetativa de vida tenha sido excedida. Com o desgaste, os componentes podem quebrar-se e provocar a queda do paciente.

A luz indicadora vermelha no elevador portátil fica intermitente quando este está a meio da sua vida útil e novamente para indicar o final do período de vida útil.

A antiguidade da cassete, a frequência de utilização (transferências por dia), o peso do paciente e a frequência da manutenção são fatores que têm impacto na vida útil do *Maxi Sky 440*.

Uma transferência é definida como a deslocação de um paciente de um ponto para outro. Um ciclo de transferências inclui uma ação de elevação e de descida.

A vida útil prevista para as fundas e macas de tecido é de aproximadamente 2 anos a partir da data da compra. Esta expetativa de vida útil aplica-se apenas se as fundas e macas tiverem sido limpas, mantidas e inspecionadas em conformidade com o “Programa de Manutenção Preventiva”.

A vida útil de outros produtos consumíveis, tais como baterias, fusíveis, lâmpadas, fundas, extensões e cordões depende do cuidado e da utilização do produto em questão. Os consumíveis devem ser mantidos de acordo com as *Instruções de Utilização* publicadas e com o “Programa de Manutenção Preventiva”.

Identificação do produto

O número de identificação da unidade (especificação, modelo, número de série) está inscrito numa placa prateada afixada por baixo da caixa (consulte a Fig. 17 na página 26).

Conteúdo da embalagem

Após a receção do equipamento, confira-o face à lista da embalagem para assegurar que está completo. Inspecione-o para a deteção de possíveis danos causados pelo envio. Se for o caso, contacte o seu agente local da Arjo.

Como utilizar este manual

AVISO: Não tente utilizar este elevador sem compreender na íntegra as informações contidas neste manual. A utilização incorreta desta unidade pode dar origem à queda do paciente e a ferimentos.

Conserve este manual com o elevador e consulte-o sempre que necessário.

Símbolos utilizados

Símbolos gerais	Legenda dos símbolos
	Indica a data de fabrico e a morada do fabricante.
	Marcação CE que indica a conformidade com a legislação harmonizada da Comunidade Europeia.
C US	Indica a aprovação da Associação de Normas Canadiana.
REF	É acompanhado pelo número de catálogo do fabricante.
SN	É acompanhado pelo número de série do fabricante.
	Refere-se às *Instruções de Utilização*.
	Resíduos de Equipamentos Elétricos e Eletrónicos (REEE) - não elimine estes produtos no lixo doméstico ou comercial.
	Indica um risco de entalamento.
SWL	Representa a classificação de carga máxima do elevador para operação segura.
$IP_{N_1N_2}$	Indica o grau de proteção proporcionado pela caixa. N_1: Entrada de partículas, N_2: entrada de água.
⎓	Corrente contínua.

Símbolos gerais	Legenda dos símbolos
∿	Corrente alterna.
	Indica uma peça aplicada de tipo BF.
MD	Indica que o produto é um Dispositivo médico de acordo com o regulamento relativo a dispositivos médicos da UE 2017/745.
UDI	Identificador único do dispositivo

Símbolos relacionados com o carregador	Identificador único do dispositivo
	Indica que se trata de um equipamento elétrico de classe II: termo que se refere a equipamento elétrico no qual a proteção contra choques elétricos não depende exclusivamente do isolamento básico.

Instruções de segurança

Se tiver alguma dúvida ou observar alterações no desempenho do seu elevador, contacte o seu agente local da Arjo.

Instruções gerais

CUIDADO: O *Maxi Sky 440* destina-se apenas à transferência de pacientes. Não o utilize para qualquer outra finalidade. Poderá danificá-lo e comprometer a segurança do paciente.

AVISO: Coloque sempre a funda em redor do paciente de acordo com as instruções incluídas. A inobservância desta recomendação pode resultar em lesões em si ou em terceiros.

CUIDADO: Não deixe cair o elevador. Pode causar danos internos. Se suspeitar que o elevador portátil está danificado, contacte o seu agente local da Arjo.

NOTA: Os elevadores da Arjo foram especificamente concebidos para os sistemas de calha KWIKtrak™ e para as fundas e acessórios da Arjo.

Adenda para sistemas de calha que não o *KWIKtrak*™

A Arjo pode ter adaptado a cassete deste elevador para ser utilizada com outro sistema de calha que não o *KWIKtrak*. Se for o caso, tem de ser fornecida uma adenda (001-14350-XX) com estas *Instruções de Utilização*. Este documento faculta informações importantes relacionadas com:

- Limitações do sistema de calha;
- Descrições de peças específicas.

AVISO: Antes de utilizar o *Maxi Sky 440* com um sistema de calha que não o *KWIKtrak*, certifique-se de que leu e compreendeu a adenda facultada com o acessório adaptado.

Carga de Trabalho Segura

O *Maxi Sky 440* foi concebido com uma capacidade de elevação de 200 kg (440 lb).

AVISO: O *Maxi Sky 440* destina-se a ser utilizado com pacientes cujo peso se encontra dentro de uma carga de trabalho segura especificada. Não tente elevar mais do que o peso limite mais baixo indicado no seguinte:

- **no sistema de calhas;**
- **a etiqueta “carga máxima” no elevador;**
- **nos acessórios;**
- **na funda.**

Exceder os limites destes elementos pode dar origem à queda do paciente e a ferimentos.

Avisos de segurança importantes

Certifique-se sempre de que:

- O elevador portátil foi instalado por um profissional contratado ou instalador aprovado pela Arjo.
- O produto é utilizado por prestadores de cuidados com formação.
- A instalação da calha aceitará uma carga igual ou superior à do elevador portátil.

AVISO: Antes de tentar uma transferência, deve ser efetuada uma avaliação clínica por um profissional de saúde qualificado relativamente à aptidão do paciente para ser transportado. A transferência, entre outros fatores, pode sujeitar o corpo do paciente a pressão considerável. Uma transferência realizada numa altura inoportuna pode deteriorar o estado de saúde do paciente.

- É prestada atenção especial a um paciente ligado a elétrodos, cateteres ou outros dispositivos médicos.
- É evitado o impacto violento durante as transferências.
- A funda não está danificada, rasgada nem desfiada.
- São seguidos os procedimentos de elevação descritos neste manual.
- Todos os controlos e dispositivos de segurança são usados de acordo com as regras especificadas neste manual. Nunca tente forçar um controlo ou botão do elevador.
- O carregador não é guardado num chuveiro, casa de banho ou noutras áreas com elevado nível de humidade.
- As extensões da funda estão em bom estado e devidamente apertadas.
- A manutenção diária é efetuada antes de o elevador ser utilizado.
- Se armazenar o elevador, a humidade da área de armazenamento não deve exceder 100%.
- O intervalo de temperatura ambiente para armazenar o *Maxi Sky 440* deve ser entre –25 ºC e 70 ºC (-13 ºF a 158 ºF).

AVISO: Este produto contém peças pequenas que podem representar perigo de asfixia para crianças, se engolidas ou inaladas.

AVISO: A Arjo adverte para eventuais riscos de estrangulamento relacionados com a alça de elevação ou o cabo do comando manual. Para os evitar devem ser tomadas as precauções necessárias.

CUIDADO: Mantenha todos os componentes do elevador limpos e secos para evitar uma avaria do dispositivo.

CUIDADO: Exposição excessiva do comando manual a água (ou outros líquidos) pode provocar a avaria do dispositivo.

Prevenção contra choques elétricos

- Não toque nem utilize um elevador com condutores nus ou um cabo de alimentação danificado. Se for o caso, contacte imediatamente o seu agente local da Arjo.
- Não exponha a bateria à água ou humidade.
- Verifique os requisitos quanto à tensão e frequência de entrada inscritos na placa. Estes podem diferir de país para país. Não tente utilizar o elevador numa área que tenha um requisito de tensão e frequência diferente.
- Não tente expor, assistir ou reparar o elevador, a bateria ou o carregador. Em caso de mau funcionamento da unidade, contacte o seu agente local da Arjo.
- Leia as instruções das baterias e do carregador atentamente antes de os utilizar ou guardar.

Prevenção contra incêndio e explosão

AVISO: Não coloque nem guarde a bateria sob luz solar direta ou na proximidade de uma fonte de calor.

AVISO: Não exponha as baterias ou o carregador de baterias a chamas. Podem ser expostas, provocando uma fuga química.

AVISO: Não utilize o carregador na presença de gases anestésicos. Estes são inflamáveis. O carregador pode gerar uma faísca, a qual pode causar uma implosão.

- Não curto-circuite os terminais da bateria.
- Não incinere a bateria.

Instruções de segurança

Práticas de segurança para seres humanos e meio ambiente

- Se a caixa da bateria estalar e o eletrólito entrar em contacto com a pele ou a roupa, lave imediatamente com água abundante.
- Se o eletrólito entrar em contacto com os olhos, lave com água abundante e procure imediatamente assistência médica.
- A inalação dos gases da bateria pode causar perturbações respiratórias. Ventile bem com ar fresco e procure obter assistência médica.
- Para reciclagem e eliminação de baterias, devem ser seguidas as regras indicadas pela diretiva REEE (resíduos de equipamentos elétricos e eletrónicos), bem como as leis e os regulamentos locais. Caso contrário, podem explodir, derramar líquido e causar lesões pessoais. Quando devolver baterias, isole os seus terminais com fita adesiva. Caso contrário, a eletricidade residual das baterias usadas pode causar incêndio ou explosão. A Fig. 2 a seguir mostra os símbolos para eliminação e reciclagem.

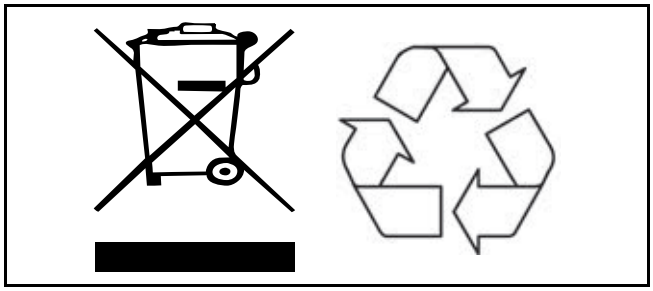

Fig. 2

Práticas de segurança relativas à bateria e ao carregador de baterias

AVISO: A observância destas instruções é importante para a utilização segura da bateria e para evitar danos no utilizador (residente/ prestador de cuidados).

As baterias utilizadas neste dispositivo são recarregáveis.

Utilize apenas as baterias concebidas para utilização com o dispositivo. Em caso de dúvida, não utilize a bateria. Certifique-se de que a bateria pertence ao dispositivo comparando a respetiva etiqueta com as especificações técnicas incluídas nas *Instruções de Utilização*. Se não for possível confirmar o tipo da bateria, contacte o seu agente da Arjo.

- Não exponha o conector ou o carregador de baterias a água.
- Não exponha a bateria ou carregadores a chamas.

Para evitar ferimentos, não esmague, fure, abra, desmonte nem interfira com a mecânica da bateria.

Pare de utilizar a bateria se observar danos ou deformações. Informe a assistência técnica antes de utilização adicional.

Consulte as “Especificações técnicas” neste documento para obter informações sobre a eliminação e reciclagem corretas da bateria.

- Tenha cuidado para não deixar cair as baterias.
- Use unicamente o carregador que foi fornecido com o elevador.
- Não carregue as baterias numa área não ventilada.
- O carregador não deve estar coberto ou exposto a poeiras.
- O carregador destina-se exclusivamente ao uso em locais secos, com condições normais de humidade atmosférica.
- Não guarde baterias a temperaturas superiores a 70 ºC (158 ºF).

Etiquetas de aviso do equipamento

- Leia atentamente as etiquetas na bateria e siga as instruções.
- Inspecione todas as etiquetas com precauções no equipamento. Encomende e substitua todas as etiquetas que não sejam facilmente legíveis.

Considerações para ambientes de cuidados domiciliários

AVISO: O *Maxi Sky 440* não se destina a ser operado por crianças. Podem ocorrer ferimentos graves.

NOTA: O *Maxi Sky 440* deve ser submetido a uma limpeza rigorosa se for exposto ao contacto com animais. Os pelos de animais presos no interior do dispositivo (através da abertura da extensão) podem reduzir o desempenho do produto.

Elevador portátil *Maxi Sky 440* e estação de carregamento

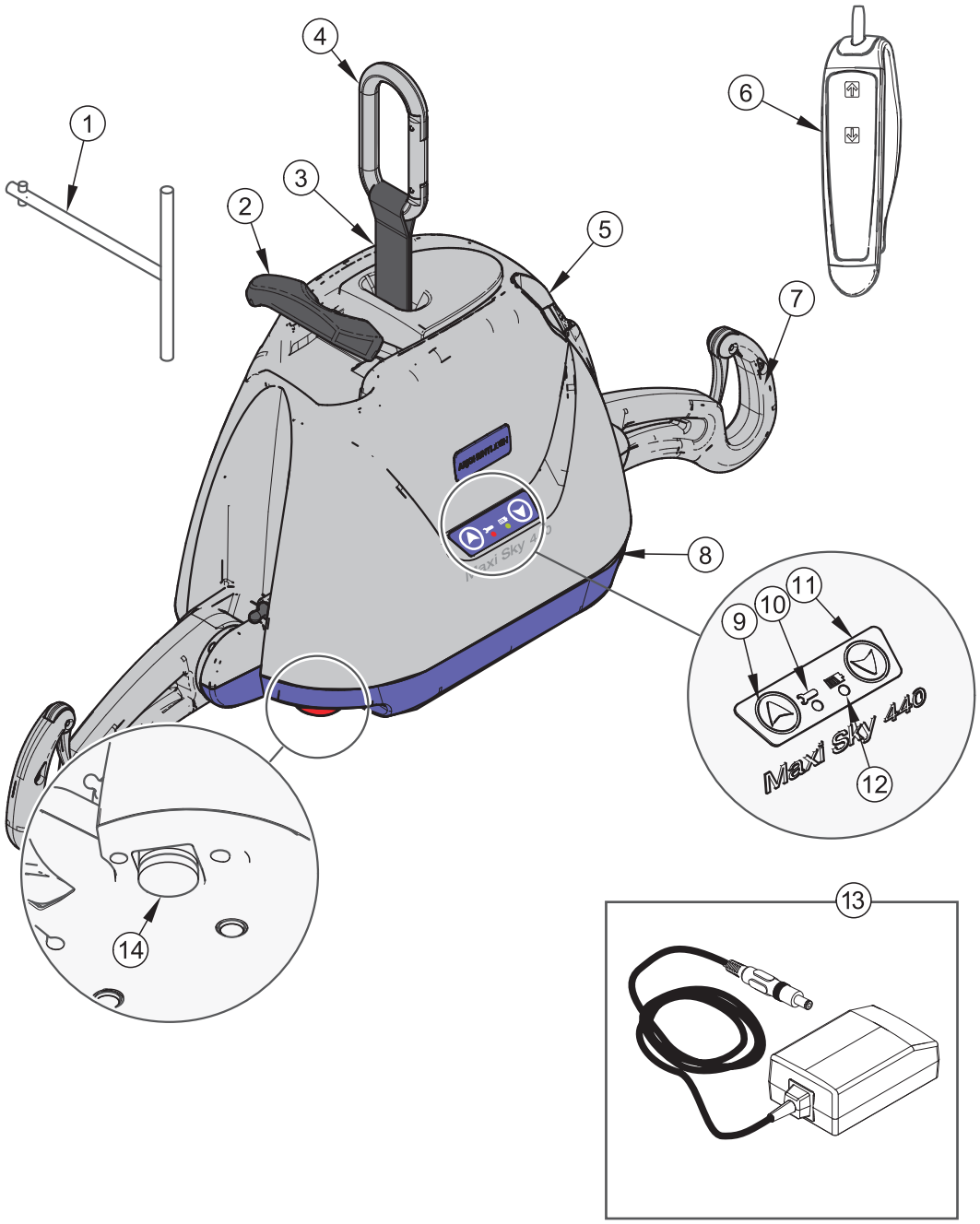

Legenda

1) Ferramenta de descida de emergência
2) Gancho de passagem
3) Extensão
4) Mosquetão
5) Suporte do comando manual
6) Unidade de comando manual
7) Suporte
8) Entrada do carregador de CC
9) Botão Para cima
10) Luz indicadora de manutenção
11) Botão Para baixo
12) Luz indicadora de carga
13) Carregador (com transformador)
14) Botão de paragem de emergência

Fig. 3

Descrição do produto

Comando manual

A unidade de comando manual do *Maxi Sky 440* é utilizada para operar o elevador portátil. Cada função está descrita na Fig. 4. Os botões PARA CIMA e PARA BAIXO elevam e baixam o elevador.

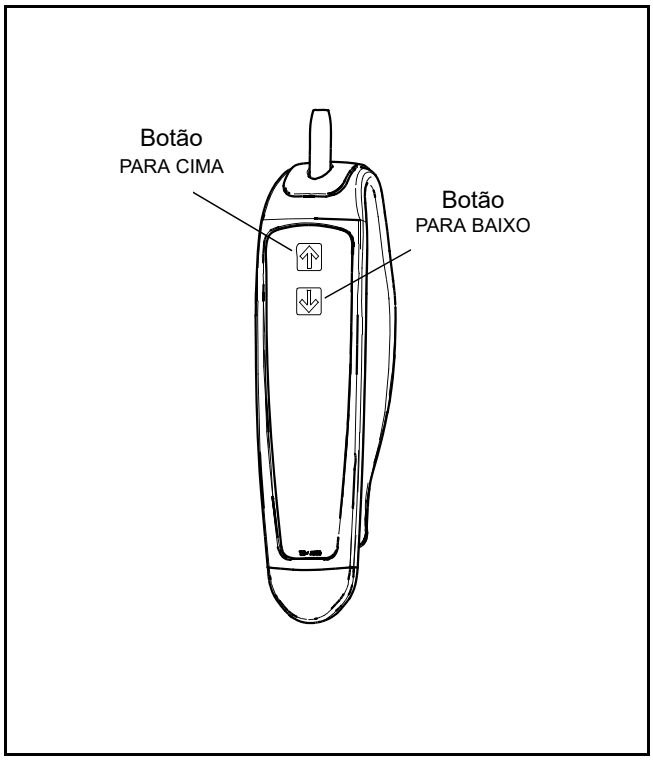

Fig. 4

Carregador

As unidades *Maxi Sky 440* estão equipadas com um carregador montado na parede (consulte a Fig. 3) que pode ser personalizado para se ajustar às tomadas de tensão CA onde são vendidas.

Nota: Evite posicionar o carregador de modo a que o acesso à ficha seja limitado, dificultando a desconexão.

Indicadores luminosos

ESTADO DAS BATERIAS		
(Amarelo)	A piscar	Carregamento de baterias em curso.
	Fixo	Carregamento efetuado, baterias carregadas.
MANUTENÇÃO		
(Vermelho)	A piscar (sem sinal sonoro)	Necessária manutenção pelo seu agente local.
	Fixo (com sinal sonoro)	Manutenção em atraso. Suspenda o uso do elevador e contacte o seu agente local para obter assistência.

Fig. 5

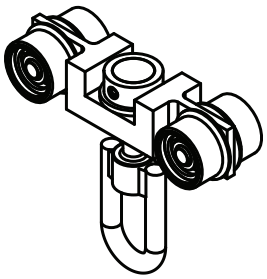

Maca orientável

A maca orientável para elevadores de teto portáteis é utilizada para deslocar o elevador ao longo do sistema de calha e permitir a rotação em redor do ponto de suspensão.

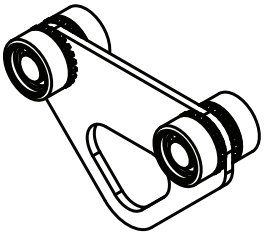

Maca

Maca para elevadores de teto portáteis. Utilizada para deslocar o elevador ao longo do sistema de calha.

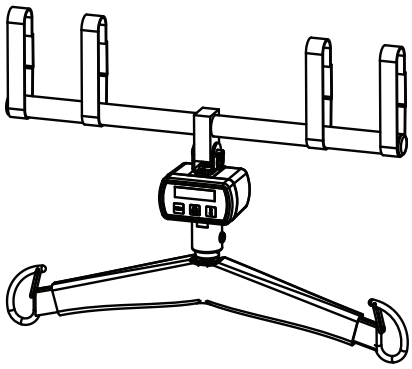

Balança
Para utilizar a balança com o adaptador da balança, consulte as IU da balança e as IU do adaptador da balança.

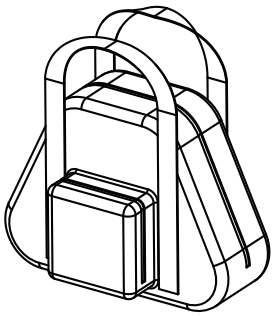

Saco de transporte

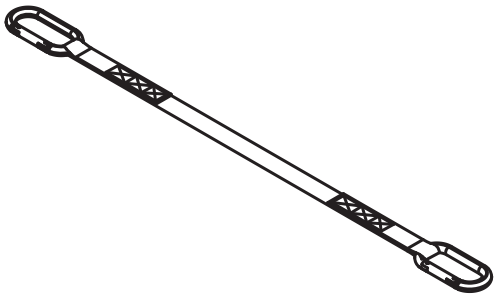

Expansão da extensão
Para utilizar a expansão da extensão, consulte as IU da expansão da extensão.

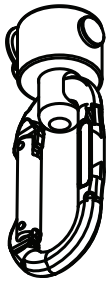

Adaptador orientável
O adaptador orientável é utilizado para permitir a rotação do elevador em redor do ponto de suspensão.

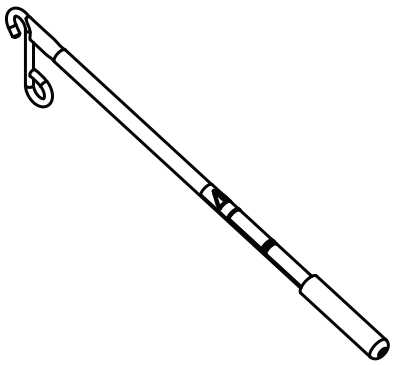

Extensor 24" e 36"
Para utilizar o extensor, consulte as IU do extensor.

Fig. 6

Consulte o seu agente local da Arjo para fazer encomendas.

AVISO: Nem todas as macas são compatíveis com todos os sistemas de calha. Para obter mais informação contacte o seu agente Arjo.

Fundas

Fundas compatíveis

Funda em rede	Funda em rede de 6 pontos	Funda de ajuste rápido
Funda higiénica	Funda combinada	Funda de marcha
Funda de membro	Funda de reposicionamento	

Fig. 7

Consulte o seu agente local da Arjo para fazer encomendas.

AVISO: Todas as calhas têm de estar fechadas com dispositivos de fim de curso ou ligadas a outros componentes de calha fechados. Antes da utilização, certifique-se de que todos os dispositivos de fim de curso estão devidamente colocados e fixos. Uma instalação incorreta destes componentes pode dar origem à queda do paciente e a lesões.

AVISO: O elevador nunca deve ser operado pelo paciente. No caso improvável de uma falha, o paciente pode ficar preso na unidade.

Utilização de fundas

Os 2 suportes da funda podem acomodar qualquer funda com fixação por alças da Arjo.

Todas as fundas estão codificadas por cores relativamente ao tamanho tendo uma orla de extremidade colorida ou uma coloração de extensão de fixação diferente:

- Cinzento ou Azul anil - Extra Extra Pequeno - XXS
- Branco ou Castanho - Extra Pequeno - XS
- Vermelho - Pequeno - S
- Amarelo - Médio - M
- Verde - Grande - L
- Azul - Extra Grande - XL
- Terracota - Extra Extra Grande - XXL

A Arjo oferece a opção de um apoio para a cabeça para muitas fundas, se for considerado necessário para um paciente específico. Existe uma gama de fundas para finalidades especiais, disponíveis como acessórios. Relativamente a estas ou às fundas com tamanhos especiais, contacte o seu agente da Arjo.

AVISO: Quando utilizar fundas *Flites* (descartáveis) da Arjo com o *Maxi Sky 440*, consulte sempre as instruções de funcionamento das *Flites* da Arjo, bem como estas instruções, antes de as utilizar.

Antes da abordagem do paciente

Os profissionais de saúde devem sempre dizer ao paciente o que vai ser feito. Certifique-se de que tem disponível uma funda com o modelo correto e o tamanho adequado para transferências com a unidade *Maxi Sky 440*.

Antes de efetuar a transferência, é importante avaliar a condição geral do paciente. Por exemplo, um paciente agitado irá requerer um tipo mais específico de funda.

Posicionar o paciente

As alças da funda específica escolhida determinam a posição do paciente. Podem ser usadas diferentes combinações de alças, para permitir que o paciente seja elevado e transferido em posições que variam entre semi-reclinado e sentado.

POSIÇÃO DO CORPO DE ACORDO COM A SELEÇÃO DE EXTENSÕES DE ALÇAS			
OMBROS	OMBROS	PERNAS	ANCAS*
PERNAS			
	3	1	2
	2	1	2
	1	1	2
	1	2	1

*Alças para ancas apenas disponíveis no modelo THA6i

NOTA: As fundas com mais alças permitem posições alternativas adicionais.

Métodos de fixação

Uma vez que a funda com alças tenha sido colocada em torno do paciente, pode ser configurada de três formas. Com cada um dos três métodos descritos abaixo, é necessário fixar primeiro cada alça dos ombros da funda a ambos os lados da barra de suporte.

Pontos de fixação

A designação de ponto de fixação aqui indicada é para efeito das explicações abaixo.

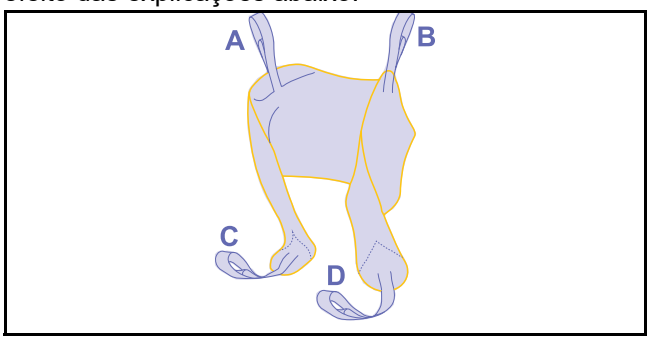

Fig. 8

Como utilizar o Maxi Sky 440

Método 1 - Cruzado

(Pernas fechadas com extensões cruzadas)

Este método é recomendado para a maioria das transferências (consulte a Fig. 9).

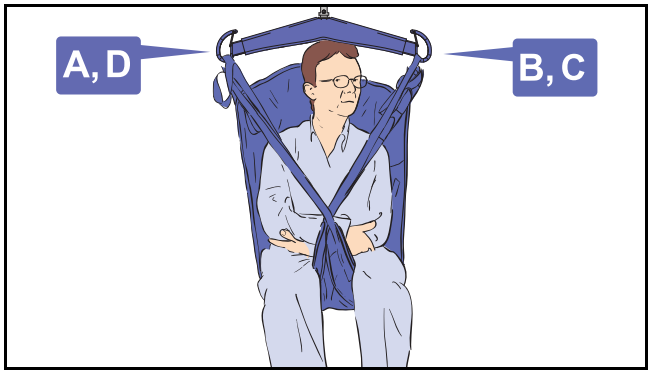

Fig. 9

Método 2 - Rede

(Ponte, pernas fechadas)

Este método pode fornecer uma base confortável ao paciente amputado.

Constitui também um método útil para os pacientes com contraturas, o que dificulta a colocação de uma extensão da funda entre as pernas (consulte a Fig. 10).

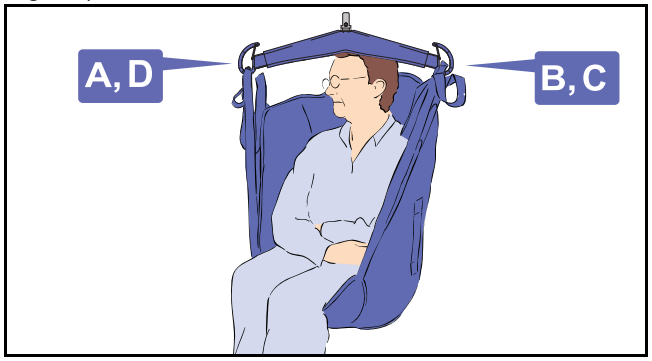

Fig. 10

AVISO: Este método pode não ser adequado para pacientes confusos, combativos ou erráticos, pois podem cair para a frente e sofrer ferimentos.

Método 3 - Abdução

(Pernas abertas com extensões não cruzadas)

Neste método, as pernas são mantidas em abdução, sendo conveniente para a colocação na sanita e a higiene pessoal (consulte a Fig. 11).

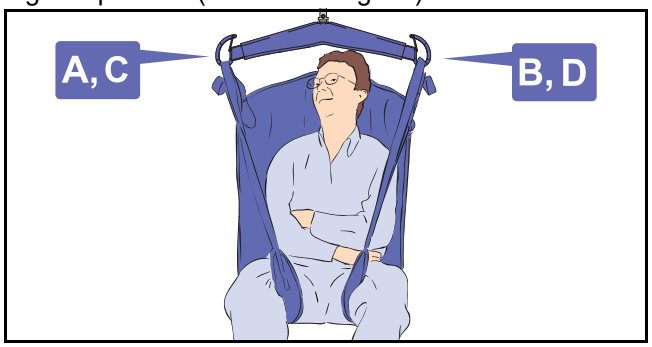

Fig. 11

AVISO: Este método pode não ser adequado para os pacientes sem controlo da parte superior do corpo na medida em que podem escorregar para baixo e quase que saírem da funda.

Transferir o paciente

Para iniciar o procedimento de transferência:

1) Instale o paciente na funda de acordo com a secção “Instalar o paciente na funda”.
2) Desenrole a extensão premindo o Botão para baixo no comando manual, mantendo a tensão na extensão com a outra mão.

Nota: Tem de existir tensão na extensão para o elevador funcionar.

3) Fixe o mosquetão à maca e desloque o elevador por cima do paciente.
4) Baixe o elevador por baixo do queixo e desdobre os suportes antes de prender as extensões da funda. (Deste modo, evita que o elevador atinja o rosto do paciente devido ao movimento de elevação.)

Nota: Para um paciente numa posição decúbito dorsal, baixe o elevador perto do peito, desdobre os suportes e instale as extensões.

NOTA: A parte traseira da funda tem manípulos cosidos para permitir um melhor posicionamento do prestador de cuidados e melhorar a segurança do paciente.

5) Para prender a funda, desdobre o suporte em cada lado do elevador. Insira a alça da extensão no suporte e puxe cuidadosamente a extensão.
6) O trinco de segurança do suporte roda, permitindo que a extensão deslize para dentro dos ganchos. A extensão fica presa ao suporte, pois o trinco de segurança reverte automaticamente para a posição fechada. Não tente transferir um paciente se os trincos de segurança não estiverem a bloquear a abertura do suporte para a extensão.

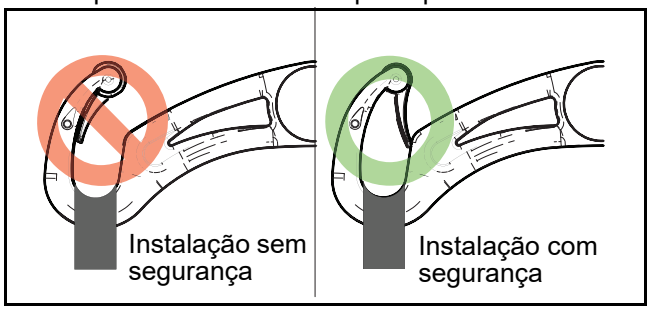

Fig. 12

AVISO: Antes de elevar o paciente:

1) Certifique-se de que todas as extensões estão presas aos suportes do elevador.

2) Certifique-se de que os braços do paciente estão em segurança e fora do caminho.

3) Certifique-se de que a funda não está presa numa obstrução (travão da cadeira de rodas ou braço de cadeira, etc.).

Se ocorrer algumas das situações anteriores, baixe o paciente imediatamente e corrija o problema. Qualquer destas situações pode levar à queda de um paciente.

7) Para elevar o paciente, prima o botão PARA CIMA no comando manual.

8) Eleve a unidade até as nádegas do paciente saírem dos suportes dos braços da cadeira de rodas, da parte superior da banheira ou da cama, antes de o deslocar. Oriente as pernas do paciente para passar quaisquer obstáculos.

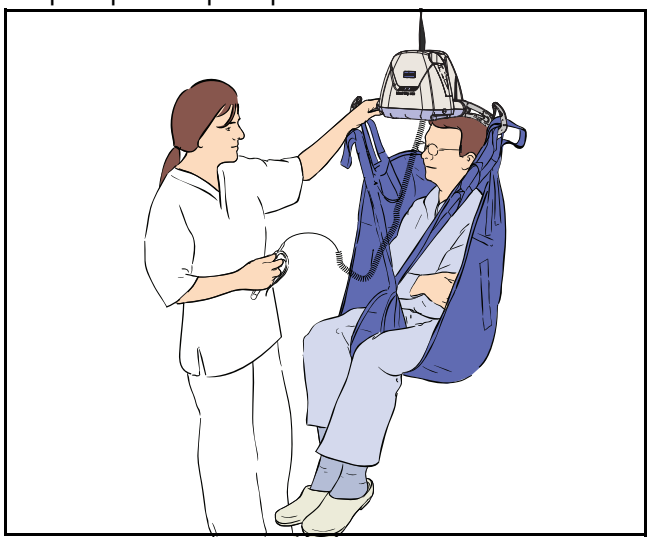

Fig. 13

9) Quando o paciente estiver colocado por cima do ponto de transferência pretendido e preparado para ser baixado, prima o botão PARA BAIXO.

10) Uma vez que o paciente esteja corretamente sentado, afrouxe as extensões e desmonte a funda do elevador.

AVISO: Segure sempre com uma mão a barra de suporte do elevador de teto quando estiver próximo de um paciente para evitar o risco de contacto.

11) Afaste o elevador do paciente. Desprenda o elevador da maca e utilize o comando manual para enrolar a extensão. Pode agora retirar a funda em redor do paciente.

12) Quando o *Maxi Sky 440* deixar de ser necessário, ligue o elevador portátil de novo ao carregador.

AVISO: É necessário o prestador de cuidados prestar atenção constante ao paciente durante toda a transferência. No caso improvável de uma falha do dispositivo, o prestador de cuidados tem de estar preparado para reagir.

Paragem de emergência

O operador pode desligar a corrente elétrica em qualquer altura premindo o botão vermelho de emergência com forma de cogumelo, por baixo do elevador. O botão é reiniciado rodando-o para a esquerda na direção das setas. Os utilizadores principiantes devem praticar a manobra de paragem antes de utilizar o elevador com um paciente.

Descida de emergência

O *Maxi Sky 440* tem uma funcionalidade de segurança especial que permite baixar o elevador, mesmo que o sistema elétrico não funcione.

Localizado no lado direito do elevador (junto do suporte de funda articulável), o dispositivo de descida de emergência é ativado pela inserção da ferramenta especial incluída com este manual.

Para baixar um paciente em segurança, siga estes passos, conforme ilustrado na Fig. 14:

1) Prima o botão vermelho de paragem de emergência por baixo do elevador. Desloque o elevador com o paciente por cima da cama ou cadeira de rodas.

2) Retire a tampa de plástico que cobre a entrada do mecanismo de descida de emergência.

3) Insira a ferramenta especial na abertura. Rode-a para a direita, para baixar o paciente. A rotação da ferramenta liga diretamente o motor de modo a que a cada volta da ferramenta o paciente baixe ligeiramente. Uma vez que o paciente tenha sido baixado em segurança para uma cama ou cadeira de rodas, retire a ferramenta do elevador. Contacte um técnico qualificado para reparar o seu *Maxi Sky 440*.

CUIDADO: O atributo de descida de emergência só deve ser usado em caso de emergência.

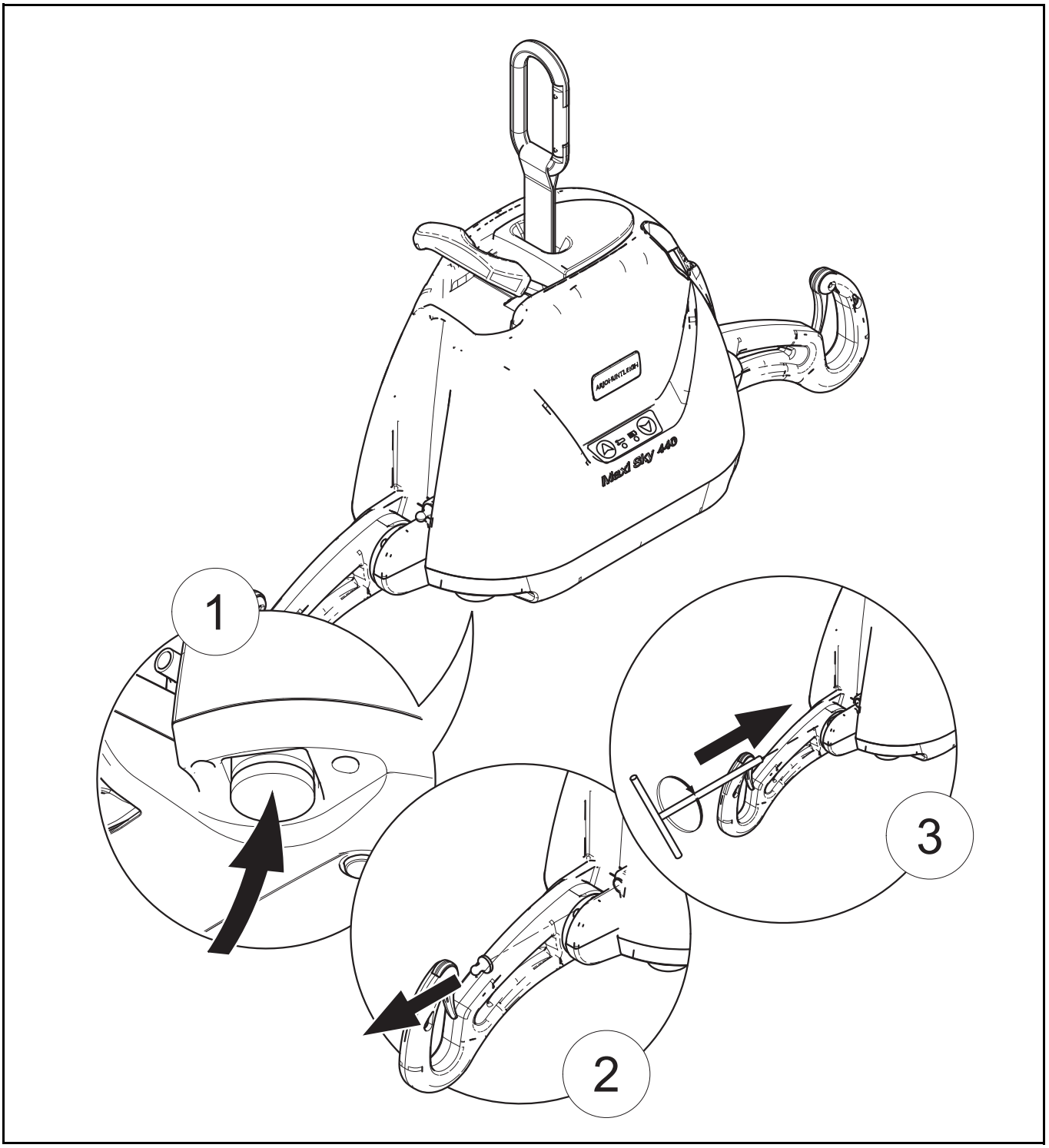

Fig. 14

Travão de emergência

O travão de emergência é um atributo de segurança adicional que impede automaticamente que o paciente caia, na eventualidade improvável de uma falha de transmissão ou de motor.

AVISO: Após a ocorrência de um incidente e o travão ser acionado, nunca tente destravá-lo ou premir o botão Para cima. Tal poderia desmontar o travão e provocar a queda do paciente. O dispositivo de descida de emergência não pode ser utilizado.

AVISO: Nunca utilize um elevador portátil com o travão de emergência acionado. Utilize outro equipamento para baixar o paciente. Forçar o elevador a mover-se pode dar origem à queda do paciente.

O travão de emergência destina-se a uma única ativação e, como tal, só pode ser utilizado uma vez. Contacte o seu agente da Arjo para a substituição da unidade.

Informações sobre a bateria

Para um manuseamento seguro e prolongamento da vida útil da bateria, siga e lembre-se das instruções seguintes.

AVISO: A inobservância destas instruções pode resultar numa curta vida útil da bateria.

Utilize apenas as baterias concebidas e rotuladas para utilização com o dispositivo. Em caso de dúvida, não utilize a bateria. Certifique-se de que a bateria pertence ao dispositivo, comparando a respetiva etiqueta com as especificações técnicas incluídas neste manual. Se não for possível confirmar o tipo da bateria, contacte o seu agente da Arjo.

A vida útil da bateria depende de inúmeros fatores. Estes são: a frequência de utilização, a frequência de carregamento, a temperatura de funcionamento, o armazenamento e a duração do armazenamento.

A utilização de baterias de chumbo-ácido com uma carga inferior a 20% pode danificar a bateria, resultando num ciclo de vida útil mais curto.

Certifique-se de que tem uma bateria de substituição disponível quando necessário. Providencie para que o departamento de consumíveis mantenha uma em stock.

As baterias incluídas no *Maxi Sky 440* fornecem 10 a 30 transferências por carga.

NOTA: Para prolongar a vida útil da bateria, ligue o carregador à entrada CC do carregador do elevador sempre que o elevador portátil não estiver a ser utilizado. Se soar o indicador de bateria fraca, recarregue as baterias o mais rápido que for possível. Carregue as baterias até a luz indicadora de carregamento estar amarela sólida, antes de utilizar o elevador de novo. Deste modo, prolongará a vida útil da bateria.

NOTA: A Arjo utiliza baterias de chumbo-ácido seladas. Estas não são afetadas por qualquer efeito de memória. Por isso, não devem ser completamente esgotadas antes de voltarem a ser carregadas.

Carregar as baterias

AVISO: Não utilize o carregador com um cabo danificado ou se o elevador tiver caído ou tiver ficado danificado. Não dobre o cabo de alimentação à força, nem coloque um objeto pesado sobre o mesmo. Deste modo, pode danificar o cabo e causar um incêndio ou choque elétrico.

Os passos para recarregar as baterias são os seguintes:

1) Ligue o carregador a uma tomada de parede compatível com entrada de tensão universal de 100 VCA a 240 VCA.
2) Ligue o conector de CC do carregador à entrada de CC do *Maxi Sky 440*.
3) A luz do indicador da carga pisca uma luz amarela enquanto a bateria está a carregar. Quando a bateria estiver totalmente carregada, a luz do indicador de carga torna-se fixa. A unidade está pronta a utilizar (consulte a Fig. 5 na página página 12).
4) Se a bateria estiver fraca, demorará cerca de 2 horas a carregar completamente.

NOTA: O elevador não pode usar a energia do carregador para funcionar. Se tentar ativar qualquer função do elevador quando este estiver ligado ao carregador, não será ativado nenhum comando.

Quando necessitar do elevador de novo, desligue o carregador.

O carregador pode permanecer ligado ao elevador indefinidamente, o que é conveniente para um carregamento durante a noite. O elevador pode ser carregado durante um período de tempo prolongado sem danificar o carregador ou as baterias.

Se as baterias tiverem sido completamente esgotadas, poderá levar 6-8 horas a recarregá-las completamente. A fim de reduzir o tempo de carregamento, evite esgotar completamente as baterias e deixe o elevador portátil ligado ao carregador entre utilizações.

NOTA: Se o indicador de carga não se acender ou piscar quando o carregador é ligado à entrada do carregador CC do elevador, consulte a secção "Resolução de problemas".

CUIDADO: Não tente utilizar uma bateria que não foi fornecida pela Arjo. Estas baterias foram especialmente concebidas para sistemas de carregamento Arjo. A tentativa de utilizar uma bateria não aprovada pode danificar seriamente o elevador e/ou o carregador.

Cuidados e Manutenção

Programa de manutenção preventiva

O equipamento está sujeito a desgaste e as instruções de manutenção que se seguem devem ser seguidas quando especificado para garantir que mantém as suas especificações originais de fabrico. A manutenção e os cuidados devem ser realizados de acordo com o programa de manutenção preventiva a seguir apresentado.

As obrigações do cliente devem ser cumpridas por pessoal qualificado, em conformidade com as instruções deste manual.

AVISO: As operações de manutenção descritas na lista de verificação seguinte são os procedimentos mínimos recomendados pelo fabricante. Em alguns casos devem ser realizadas inspeções mais frequentes. A utilização continuada do equipamento sem a realização de inspeções regulares ou quando é detetada uma falha, irá comprometer seriamente a segurança do utilizador e do paciente. Os regulamentos e as normas locais poderão ser mais exigentes do que os do fabricante. Recomenda-se um teste de carga. A assistência e a manutenção preventiva podem ser acordadas com o fabricante. A manutenção preventiva especificada neste manual pode impedir acidentes e reduzir custos de reparação.

AVISO: a manutenção relacionada com a segurança e as operações de assistência autorizada têm de ser realizadas por pessoal qualificado, devidamente formado nos procedimentos de assistência pela Arjo e equipado com as ferramentas corretas e a documentação adequada, incluindo a Lista de peças e o Manual de Assistência. A inobservância destes requisitos pode resultar em lesões e/ou equipamento inseguro.

AVISO: Nunca realize trabalhos de manutenção ou assistência durante a utilização do elevador com um paciente.

Inspeções pelo utilizador

Ação/verificação	No início	Antes de cada utilização	De 2 em 2 meses	De 4 em 4 meses	Todos os anos	De 2 em 2 anos
Dispositivo de elevação						
Verificar equipamento em falta ou anexo quebrado.	X	X			X	
Verificar se a extensão apresenta desgaste.		X	X			
Verificar se o gancho de passagem apresenta danos (parecer solto ou evidenciar rachas).		X				
Recarregar baterias.		X				
Verificar se os suportes da funda articuláveis na extensão do elevador apresentam danos ou rachas.					X	
Verificar se as rodas na calha apresentam danos, ferrugem ou rachas. Substitua se estiverem danificadas.					X	
Limpar a calha.				X		
Inspeção generalizada por pessoal autorizado.					X	
Funda e hardware						
Verifique todos os componentes da funda quanto a sinais de desgaste.		X				
Verifique se o material da funda apresenta desgaste ou deterioração.		X				
Verifique se as extensões da funda apresentam desgaste.		X				
Verifique se existem defeitos ou fios soltos nas “áreas cosidas”.		X				
Limpe a funda conforme indicado na etiqueta.	**quando necessário**					
Verificar o botão de paragem de emergência.				X		
Verifique o dispositivo de descida de emergência.				X		

Inspeções por um técnico de assistência autorizado

Ação/verificação	No início	Antes de cada utilização	De 2 em 2 meses	De 4 em 4 meses	Todos os anos	De 2 em 2 anos
Substitua a extensão.						X
Verificar o aspeto da soldadura na estrutura para detetar rachas.					X	
Verificar a transmissão.					X	
Verificar se as juntas de ligação estão fixas de forma adequada.					X	
Assegurar que o travão de emergência no tambor roda livremente.					X	
Verifique o bom funcionamento dos dispositivos de emergência.					X	
Teste de carga com a SWL (capacidade máxima de trabalho).					X	

AVISO: Volte sempre a instalar os dispositivos de fim de curso da calha (se tiverem sido retirados) após a prestação da assistência. Estes dispositivos fazem parte de uma funcionalidade de segurança. Não os ter colocados pode causar a queda da maca e do paciente.

AVISO: Certifique-se de que a maca é compatível com os dispositivos de fim de curso e o sistema de calha.

Cuidados e Manutenção

Lista de verificação diária

Antes de cada utilização devem ser seguidos os seguintes procedimentos:

- Carregue as baterias. Ligue o elevador ao carregador sempre que o elevador não estiver a ser utilizado.
- Verifique se o elevador apresenta quaisquer danos. Se a caixa do elevador não parecer estar devidamente alinhada, ou se o elevador apresentar rachas ou outros danos, ou se faltarem algumas peças, NÃO UTILIZE O ELEVADOR. Contacte o seu agente da Arjo para solicitar assistência para o elevador.
- Verifique se a extensão apresenta sinais visíveis de desgaste, rasgões, fios soltos ou outros danos (consulte a). Se existirem quaisquer vestígios de danos, NÃO A UTILIZE. Contacte o seu agente da Arjo para solicitar assistência para o elevador.
- Inspecione a funda para deteção de possíveis rasgões, extensões desgastadas ou costuras soltas. Se a funda tiver algum dos danos mencionados, NÃO A UTILIZE. Contacte o seu agente local da Arjo para a substituição ou reparação da funda.
- Verifique os suportes articuláveis para deteção de quaisquer sinais de rachas ou danos. Verifique o mosquetão na parte superior da extensão para assegurar que está devidamente colocado.

Limpeza

Remover resíduos visíveis:

1) Utilize um pano embebido em água.
2) Remova os resíduos visíveis localizados no *Maxi Sky 440*. Limpe de cima para baixo.

Limpeza:

1) Utilize um pano húmido com água quente misturada com um detergente suave.
2) Esfregue o equipamento de cima para baixo, removendo todos os resíduos visíveis.
3) Enxague qualquer detergente residual com água limpa. Em seguida, limpe com um pano seco.

NOTA: Preste especial atenção às áreas assinaladas abaixo. São as que mais provavelmente poderão conter germes. Utilize uma escova pequena e/ou um cotonete para alcançá-las.

Áreas especiais de limpeza do *Maxi Sky 440*

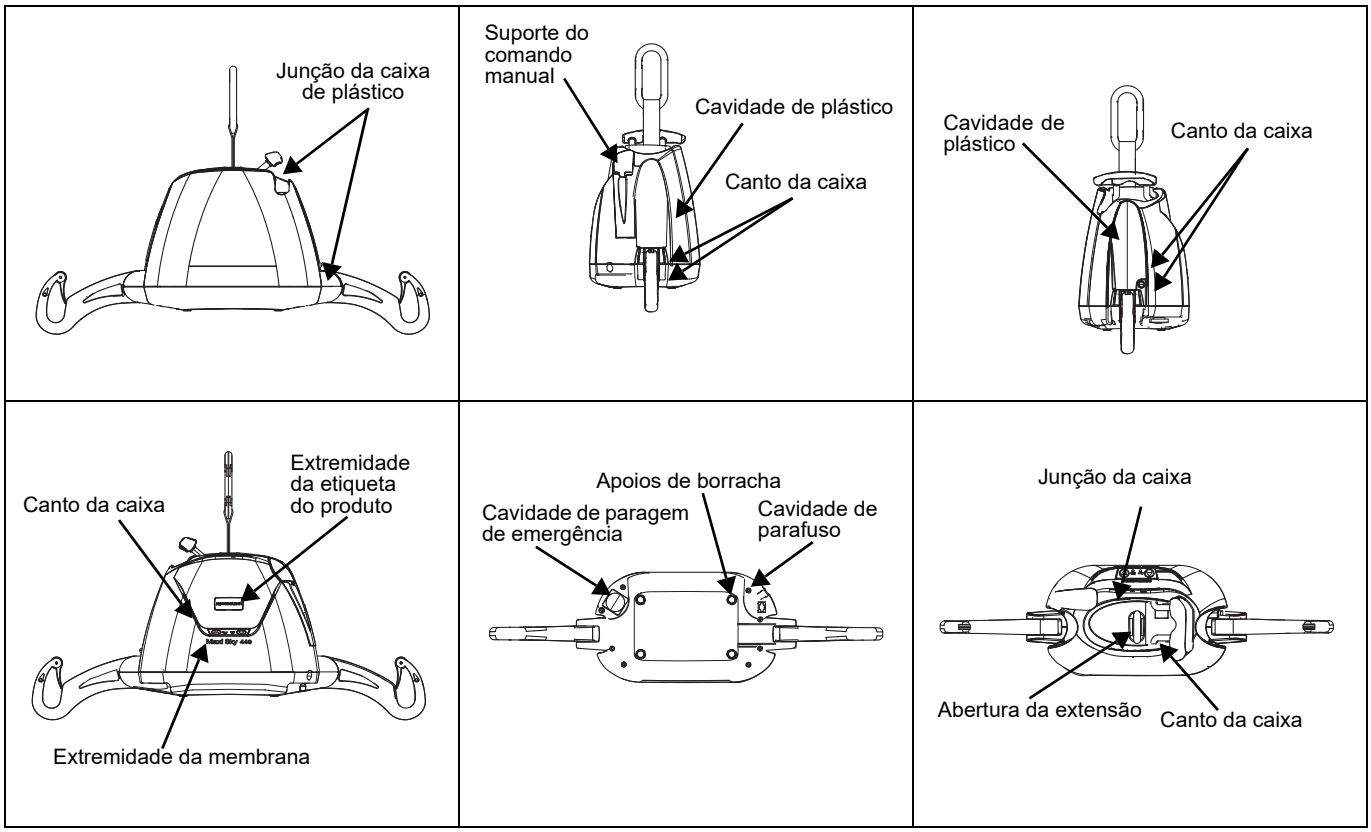

Fig. 15

Também podem ser utilizados toalhetes desinfetantes, que são fornecidos impregnados numa solução de álcool isopropílico a 70% v/v.

Friccione o equipamento vigorosamente quando utilizar os toalhetes, para promover uma desinfeção eficaz de toda a superfície. Não use fenol, cloro ou qualquer outro tipo de solvente que possa danificar o acabamento.

NOTA: O elevador e a funda podem ser limpos entre a sua utilização para pacientes diferentes e/ou quando se suspeitar que estão contaminados.

CUIDADO: Não salpique, nem molhe ou coloque a unidade debaixo de água. O elevador é um dispositivo elétrico e a água pode danificar a unidade.

Para assegurar uma melhor superfície de rolamento para as rodas da maca, limpe o interior da calha de 4 em 4 meses. Para o fazer, introduza um pano húmido na abertura e faça-o deslizar na calha, de uma extremidade à outra.

Inspeção das extensões

Se a extensão estiver danificada ou apresentar sinais de desgaste ou descoloração, a carga aceitável na extensão antes da rutura pode baixar rapidamente e representar um perigo para o paciente ou para o prestador de cuidados. A Arjo recomenda a inspeção minuciosa das extensões de 2 em 2 meses, da seguinte forma:

1) Desenrole completamente a extensão.
2) Procure sinais de desgaste ou descoloração (consulte a abaixo).

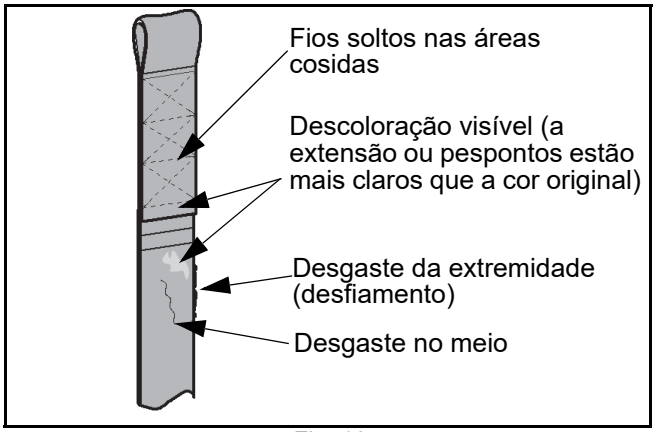

Fig. 16

AVISO: Se houver qualquer sinal de desgaste como indicado acima ou outros defeitos visíveis, a extensão deve ser inspecionada por pessoal qualificado e, se necessário, substituída.

O fabricante recomenda a substituição da extensão, pelo menos a cada 2 anos ou cada 2850 ciclos — o que ocorrer primeiro.

Ao continuar a utilizar o elevador sem mudar uma extensão danificada, a segurança do prestador de cuidados ou do paciente fica gravemente comprometida.

Transporte e armazenamento

Evite impactos violentos durante o transporte do elevador.

O elevador não deve permanecer guardado durante longos períodos de tempo sem recarregar as baterias.

NOTA: Mesmo que o elevador não seja utilizado, a Arjo recomenda o carregamento das baterias pelo menos de duas em duas semanas. Deste modo, evitará o envelhecimento prematuro das baterias.

Se armazenar ou transportar o *Maxi Sky 440*, certifique-se previamente de que a energia elétrica (botão de emergência premido) está desligada.

Substituição da bateria

Substitua as baterias quando existe uma redução notória do número de transferências que podem ser efetuadas entre carregamentos. Se o *Maxi Sky 440* emitir um sinal sonoro, consulte as instruções na secção “Resolução de problemas” para determinar se existem problemas nas baterias.

Para substituição da bateria, contacte o seu agente local da Arjo.

CUIDADO: Não tente utilizar baterias que não foram fornecidas pela Arjo. Estas baterias foram especialmente concebidas para sistemas de carregamento Arjo. A tentativa de utilizar baterias não aprovadas pode danificar seriamente o elevador e/ou o carregador.

Verificação da fonte de alimentação do carregador

Se a luz não acender quando existirem baterias corretamente instaladas no *Maxi Sky 440*, tente o seguinte:

1) Certifique-se de que o carregador se encontra corretamente ligado à tomada de CA.
2) Certifique-se de que o conector do carregador está corretamente ligado à unidade.

3) Verifique a corrente da tomada de CA na parede.
4) Se o indicador do carregador (amarelo) não se acender, contacte o seu agente local da Arjo para obter assistência.

Inspeção e cuidados da funda

Consulte a documentação fornecida com a funda.

Inspeção anual

O *Maxi Sky 440* deve ser inspecionado uma vez por ano por um técnico qualificado.

AVISO: O *Maxi Sky 440* e os acessórios devem ser objeto de uma revisão, no mínimo, a cada 12 meses. As peças móveis podem ser afetadas por desgaste. Não efetuar a revisão do produto pode dar origem à queda de pacientes, provocando lesões. Não tente efetuar a inspeção.

Requisitos de manutenção

O *Maxi Sky 440* está equipado com um monitor eletrónico que faz piscar uma luz vermelha quando é necessária uma inspeção de manutenção. Providenciar inspeções programadas assegura a durabilidade da unidade e a segurança do paciente e do utilizador.

Quando esta luz vermelha começar a piscar, contacte o seu agente local da Arjo para este efetuar a inspeção de manutenção necessária.

Resolução de problemas

AVISO: Não tente abrir a cassete do elevador portátil *Maxi Sky 440*. Apenas um técnico qualificado está autorizado a abri-la. As alterações feitas ao elevador portátil por alguém que não seja um técnico qualificado podem provocar ferimentos graves.

Problema	Verificar
A luz vermelha de “assistência” está acesa e a piscar.	• Contacte o seu agente local da Arjo para a manutenção.
A unidade inicia o funcionamento e para de maneira repetitiva.	• Se a carga for superior à carga de trabalho segura da unidade, esta não funcionará devido a uma proteção contra sobrecarga no motor. • As baterias estão fracas e necessitam de ser carregadas. Contacte o seu agente local da Arjo.
O elevador emite um sinal sonoro durante a utilização. A unidade pode parar de elevar o paciente, mas ainda consegue baixar o paciente.	• As baterias estão fracas e necessitam de ser recarregadas.
O indicador do carregador no elevador (amarelo) não se acende quando o carregador é ligado ao elevador.	• Certifique-se de que o carregador está ligado a uma tomada elétrica normal e de que a tomada tem corrente.
O elevador não funciona quando prime os botões no comando manual.	• Se a paragem de emergência for ativada, solte suavemente o botão de emergência. • Verifique se os botões no elevador estão a trabalhar. Se estiverem a trabalhar, o problema pode estar no comando manual. Caso não estejam a trabalhar, verifique a carga no elevador. • Verifique se o comando manual está corretamente ligado ao elevador. O comando manual pode estar ligeiramente saído da tomada embora pareça estar bem inserido. Verifique a ligação. • Se, depois de testar tudo o que foi mencionado, o elevador não funcionar, contacte o seu agente local da Arjo.

Etiquetas no elevador

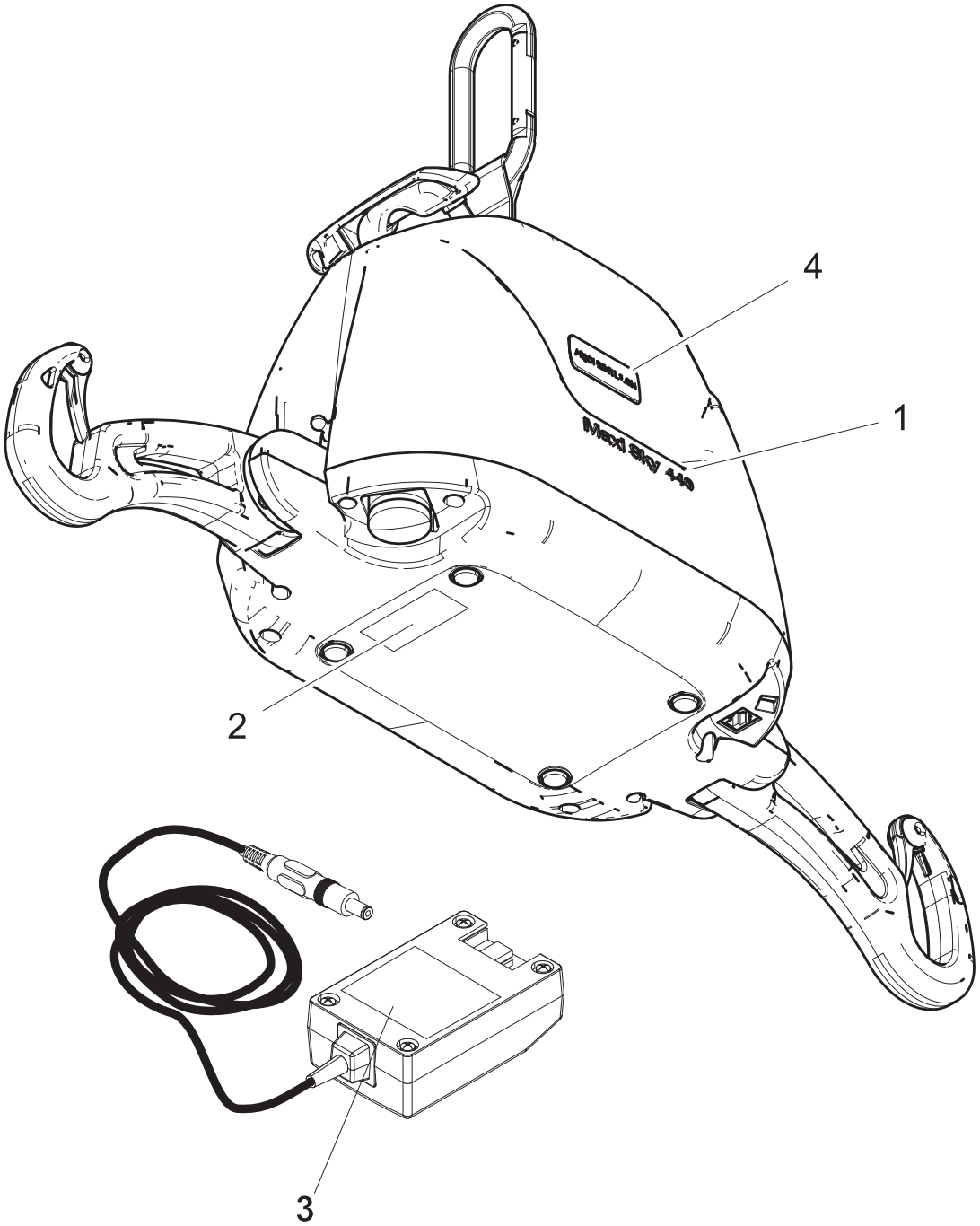

1) Nome do produto
2) Etiqueta do número de série
3) Informações do carregador
4) Autocolante do logótipo

Fig. 17

Especificações técnicas

INFORMAÇÕES DO PRODUTO	
Peso, completo	6,5 kg (14,3 lb)
Capacidade de elevação (SWL)	200 kg (440 lb)
Comprimento de extensão	2200 mm (88 pol.)
Velocidade de elevação	4,3 cm/s (1,7 pol./s)
Força de operação de controlo	< 5 N (unidade instalada)
COMPONENTES ELÉTRICOS	
Ciclo de trabalho	Máx. 10%, 6 mín./hr, (máx. 1 mín. contínuo)
Classificação	24 VCC, 10 A máx.
Nível de ruído para elevação ou descida, com ou sem carga	54 dBA máx.
Equipamento médico	Proteção de tipo BF contra choques elétricos de acordo com IEC 60601-1
O Maxi Sky 440 cumpre a norma IEC 60601-1, incluindo normas suplementares e discrepâncias nacionais aplicáveis. O Maxi Sky 440 está em conformidade com a norma ISO 10535.	

AVISO: Os equipamentos de comunicação RF portáteis (incluindo periféricos, como cabos de antena e antenas externas) devem ser utilizados a uma distância nunca inferior a 30 cm de qualquer componente do *Maxi Sky 440*, incluindo cabos especificados pelo fabricante. Caso contrário, pode resultar uma degradação do desempenho deste equipamento. Consulte a secção "Compatibilidade eletromagnética" para obter mais informações.

BATERIAS E UNIDADE DE CARREGAMENTO	
Baterias	Qtd.: 2 x recarregáveis, 12 VDC, 2,3 Ah
Capacidade da bateria	Permite até 30 transferências com uma carga de 80 kg (176 lb)
Grau de proteção - Comando manual	IPX7
Grau de proteção - Maxi Sky 440	IP21
Elevador - classe de proteção - prevenção de choque	Equipamento acionado internamente
Corrente de entrada do carregador de baterias	100-240 VCA, 50-60 Hz, 50 VA
Corrente de saída do carregador de baterias	24 VCC, 24 VA, 28,1 Vcc, 1 A
Proteção de segurança do carregador de baterias	Classe 2, isolamento duplo
CONDIÇÕES DE OPERAÇÃO	
Intervalo de temperatura ambiente	+5 °C a +40 °C (+41 °F a +104 °F)
Intervalo de humidade relativa	15 % a 93 %, sem condensação
Intervalo de pressão atmosférica	700 hPa a 1060 hPa (máx. 2000 m)
CONDIÇÕES DE ARMAZENAMENTO	
Intervalo de temperatura ambiente	-25 °C a +70 °C (-13 °F a +158 °F)
Intervalo de humidade relativa	Até 93 %, sem condensação
Intervalo de pressão atmosférica	500 hPa a 1060 hPa

AVISO: Este equipamento não é adequado na presença de misturas anestésicas inflamáveis com ar ou oxigénio, ou com óxido nitroso. A utilização do *Maxi Sky 440* neste ambiente pode dar origem a uma explosão. O elevador pode criar algumas faíscas internas e inflamar o gás.

ELIMINAÇÃO SEGURA NO FINAL DA VIDA ÚTIL	
Embalagem	Cartão canelado, reciclável. Esferovite (EPS), reciclável.
Componentes elétricos e eletrónicos	Os sistemas de elevador com componentes elétricos e eletrónicos ou um cabo elétrico deverão ser desmontados e reciclados em conformidade com a Diretiva de Resíduos de Equipamentos Elétricos e Eletrónicos (REEE) ou em conformidade com os regulamentos locais ou nacionais.
Fundas	As fundas, incluindo reforços/estabilizadores, material de acolchoamento e quaisquer outros têxteis, polímeros ou materiais de plástico, etc., deverão ser triados como resíduos combustíveis.

Especificações técnicas

Baterias	De chumbo-ácido selada, recarregável, reciclável. Todas as baterias do produto deverão ser recicladas em separado. As baterias deverão ser eliminadas em conformidade com os regulamentos nacionais ou locais.
O elevador	Separadas e recicladas. Os componentes compostos maioritariamente por diferentes tipos de metal (contendo mais de 90% de metal por peso), por exemplo, macas, barras da funda, calhas, suportes verticais, etc., deverão ser reciclados como metais.

Dimensões do Elevador

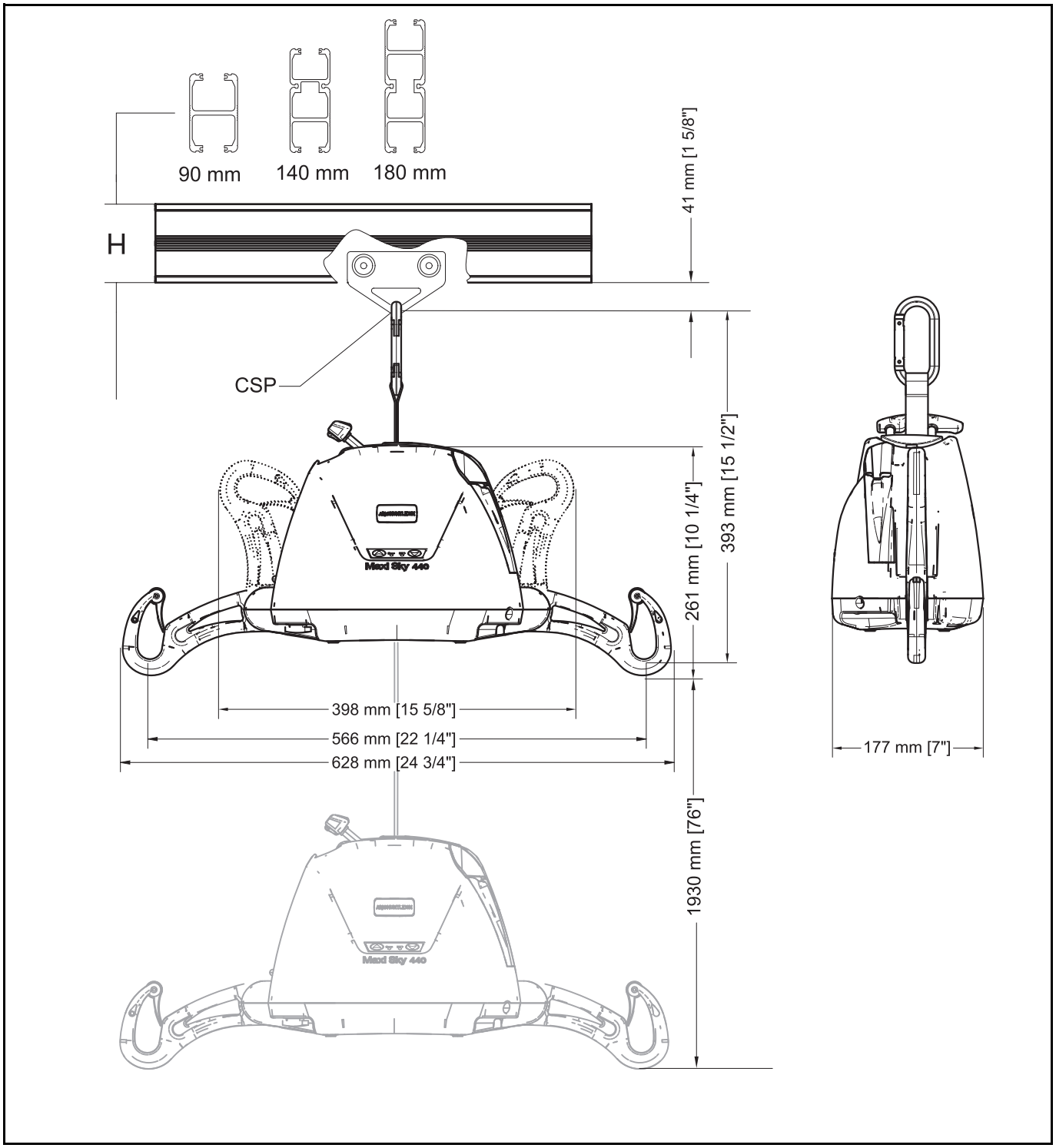

Fig. 18

AVISO: Consulte a adenda facultada com a maca adaptada para sistemas de calha que não o *KWIKtrak*.

Conformidade eletromagnética

O Maxi Sky 440 foi testado quanto à conformidade com as normas regulamentares habituais relativamente à sua capacidade de bloquear interferência eletromagnética (EMI, electromagnetic interference) de fontes externas.

Todavia, alguns procedimentos podem ajudar a reduzir as interferências eletromagnéticas:

- Certifique-se de que outros dispositivos as áreas de vigilância de pacientes e/ou suporte vital cumprem as normas de emissões aceites.
- Maximize a distância entre dispositivos eletromédicos. Os dispositivos de potência elevada podem produzir EMI que pode afetar o elevador de teto.

Para mais informações sobre como gerir o ambiente eletromagnético RF da unidade, consulte a norma *AMI TIR 18-1997 - Orientação sobre a compatibilidade eletromagnética de dispositivos médicos para engenheiros clínicos/biomédicos*.

AVISO: A utilização de acessórios, cabos e peças sobresselentes além dos especificados ou fornecidos pela Arjo poderá resultar no aumento das emissões eletromagnéticas ou numa redução da imunidade eletromagnética deste equipamento e resultar no funcionamento incorreto.

AVISO: A utilização deste equipamento próximo a, ou empilhado com, outros equipamentos deve ser evitada, pois pode resultar em operação incorreta. Se a referida utilização for necessária, este equipamento, bem como os restantes, devem ser verificados para confirmar se estão a funcionar normalmente.

AVISO: O equipamento pode causar interferência de rádio ou pode perturbar o funcionamento dos equipamentos nas proximidades. Poderá ser necessário tomar providências, tais como a reorientação, o deslocamento do equipamento ou a proteção do local.

Emissões eletromagnéticas

Orientações e declaração do fabricante - Emissões eletromagnéticas - Para todos os equipamentos e sistemas		
O Maxi Sky 440 destina-se a ser utilizado no ambiente eletromagnético indicado abaixo. O cliente ou o utilizador do Maxi Sky 440 deve certificar-se de que este é utilizado neste tipo de ambiente.		
Teste de emissões	**Conformidade**	**Ambiente eletromagnético - orientação**
Emissões de RF CISPR 11	Grupo 1	O Maxi Sky 440 utiliza energia RF apenas para o seu funcionamento interno. Portanto, as emissões de RF são muito baixas e não são suscetíveis de causar qualquer interferência em equipamentos eletrónicos próximos.
Emissões de RF CISPR 11	Classe B	O Maxi Sky 440 é adequado para utilização em todos os estabelecimentos, incluindo estabelecimentos domésticos e aqueles diretamente ligados à rede pública de eletricidade de baixa tensão que abastece edifícios utilizados para fins domésticos.
Radiações harmónicas IEC 61000-3-2	Classe A	
Flutuações de tensão/emissões inconstantes IEC 61000-3-3	Conforme	

Compatibilidade eletromagnética

Imunidade eletromagnética

Orientações e declaração do fabricante - Imunidade eletromagnética - Para todos os equipamentos e sistemas			
O Maxi Sky 440 destina-se a ser utilizado no ambiente eletromagnético especificado abaixo. O cliente ou o utilizador do Maxi Sky 440 deve certificar-se de que este é utilizado neste tipo de ambiente.			
Teste de imunidade	**Nível de teste IEC 60601**	**Nível de conformidade**	**Ambiente eletromagnético - orientação**
Descarga eletrostática (ESD) IEC 61000-4-2	Contacto ±8 kV Ar ±15 kV	Contacto ±8 kV Ar ±15 kV	Os pavimentos devem ser de madeira, betão ou tijoleira de cerâmica. Se os pavimentos estiverem cobertos com material sintético, a humidade relativa deve ser de, pelo menos, 30%.
Corrente elétrica rápida passageira/ descarga IEC 61000-4-4	±2 kV, alimentação elétrica CA ±1 kV, portas E/S Frequência de repetição 100 kHz	±2 kV, alimentação elétrica CA ±1 kV, portas E/S Frequência de repetição 100 kHz	A qualidade da alimentação elétrica deve ser a comum comercial ou de ambiente hospitalar.
Sobretensão IEC 61000-4-5	±2 kV, corrente CA, linha para terra ±1 kV, corrente CA, linha para linha	±2 kV, corrente CA, linha para terra ±1 kV, corrente CA, linha para linha	A qualidade da alimentação elétrica deve ser a comum comercial ou de ambiente hospitalar.
Quebras de tensão, pequenas interrupções e variações de tensão nas linhas de alimentação elétrica IEC 61000-4-11	0 % U_T; 0,5 ciclos A 0°, 45°, 90°, 135°, 180°, 225°, 270° e 315° 0 % U_T; 1 ciclo e 70 % U_T; 25/30 ciclos Monofásica: a 0° 0 % U_T; 250/300 ciclos	0 % U_T; 0,5 ciclos A 0°, 45°, 90°, 135°, 180°, 225°, 270° e 315° 0 % U_T; 1 ciclo e 70 % U_T; 25/30 ciclos Monofásica: a 0° 0 % U_T; 250/300 ciclos	A qualidade da alimentação elétrica deve ser a comum comercial ou de ambiente hospitalar.
Frequência de alimentação (50/60 Hz) da frequência elétrica IEC 61000-4-8	30 A/m 50/60 Hz	30 A/m 50/60 Hz	Os campos magnéticos da frequência elétrica devem estar a níveis característicos de uma localização típica num ambiente comercial ou hospitalar típico.
NOTA: U_T é a tensão de CA (corrente alternada) antes da aplicação do nível de teste.			

(continuação)

Orientações e declaração do fabricante - Imunidade eletromagnética - Para todos os equipamentos e sistemas			
Teste de imunidade	**Nível de teste IEC 60601**	**Nível de conformidade**	**Ambiente eletromagnético - orientação**
RF conduzida IEC 61000-4-6	3 V fora das bandas ISM entre 0,15-80 MHz 6 V dentro das bandas ISM e de rádio amador entre 0,15-80 MHz	3 V fora das bandas ISM entre 0,15-80 MHz 6 V dentro das bandas ISM e de rádio amador entre 0,15-80 MHz	N/A
RF irradiada IEC 61000-4-3	10 V/m 80 MHz a 2,7 GHz	10 V/m 80 MHz a 2,7 GHz	N/A
Campos de proximidade de equipamentos de comunicações sem fios RF IEC 61000-4-3	380 - 390 MHz 27 V/m; PM 50%; 18 MHz 430 - 470 MHz 28 V/m; (FM ±5 kHz, 1 kHz sine) PM; 18 Hz 800 - 960 MHz 28 V/m; PM 50 %; 18 Hz 1700 - 1990 MHz 28 V/m; PM 50 %; 217 Hz 2400 - 2570 MHz 28 V/m; PM 50 %; 217 Hz 5100 - 5800 MHz 9 V/m; PM 50 %; 217 Hz 704 - 787 MHz 9 V/m; PM 50 %; 217 Hz	380 - 390 MHz 27 V/m; PM 50%; 18 MHz 430 - 470 MHz 28 V/m; (FM ±5 kHz, 1 kHz sine) PM; 18 Hz 800 - 960 MHz 28 V/m; PM 50 %; 18 Hz 1700 - 1990 MHz 28 V/m; PM 50 %; 217 Hz 2400 - 2570 MHz 28 V/m; PM 50 %; 217 Hz 5100 - 5800 MHz 9 V/m; PM 50 %; 217 Hz 704 - 787 MHz 9 V/m; PM 50 %; 217 Hz	N/A

Intencionalmente em branco

Intencionalmente em branco

Intencionalmente em branco

AUSTRALIA
Arjo Australia
Building B, Level 3
11 Talavera Road
Macquarie Park, NSW, 2113,
Australia
Phone: 1800 072 040

BELGIQUE / BELGIË
Arjo Belgium
Evenbroekveld 16
9420 Erpe-Mere
Phone: +32 (0) 53 60 73 80
Fax: +32 (0) 53 60 73 81
E-mail: info.belgium@arjo.com

BRASIL
Arjo Brasil Equipamentos Médicos Ltda
Rua Marina Ciufuli Zanfelice, 329 PB02
Galpão - Lapa
São Paulo – SP – Brasil
CEP: 05040-000
Phone: 55-11-3588-5088
E-mail: vendas.latam@arjo.com
E-mail: servicios.latam@arjo.com

CANADA
Arjo Canada Inc.
90 Matheson Boulevard West
Suite 350
CA-MISSISSAUGA, ON, L5R 3R3
Tel/Tél: +1 (905) 238-7880
Free: +1 (800) 665-4831
Fax: +1 (905) 238-7881
E-mail: info.canada@arjo.com

ČESKÁ REPUBLIKA
Arjo Czech Republic s.r.o.
Na Strzi 1702/65
140 00 Praha
Czech Republic
Phone No: +420225092307
E-mail: info.cz@arjo.com

DANMARK
Arjo A/S
Vassingerødvej 52
DK-3540 LYNGE
Tel: +45 49 13 84 86
Fax: +45 49 13 84 87
E-mail: dk_kundeservice@arjo.com

DEUTSCHLAND
Arjo GmbH
Peter-Sander-Strasse 10
DE-55252 MAINZ-KASTEL
Tel: +49 (0) 6134 186 0
Fax: +49 (0) 6134 186 160
E-mail: info-de@arjo.com

ESPAÑA
ARJO IBERIA S.L.
Poligono Can Salvatella
c/ Cabanyes 1-7
08210 Barberà del Valles
Barcelona - Spain
Telefono 1: +34 900 921 850
Telefono 2: +34 931 315 999

FRANCE
Arjo SAS
2 Avenue Alcide de Gasperi
CS 70133
FR-59436 RONCQ CEDEX
Tél: +33 (0) 3 20 28 13 13
Fax: +33 (0) 3 20 28 13 14
E-mail: info.france@arjo.com

HONG KONG
Arjo Hong Kong Limited
Room 411-414, 4/F, Manhattan Centre,
8 Kwai Cheong Road, Kwai Chung, N.T.,
HONG KONG
Tel: +852 2960 7600
Fax: +852 2960 1711

ITALIA
Arjo Italia S.p.A.
Via Giacomo Peroni 400-402
IT-00131 ROMA
Tel: +39 (0) 6 87426211
Fax: +39 (0) 6 87426222
E-mail: Italy.promo@arjo.com

MIDDLE EAST
Arjo Middle East FZ-LLC
Office 908, 9th Floor,
HQ Building,North Tower,
Dubai Science Park,
Al Barsha South
P.O. Box 11488, Dubai,
United Arab Emirates
Direct +971 487 48053
Fax +971 487 48072
Email: Info.ME@arjo.com

NEDERLAND
Arjo Nederland BV
Biezenwei 21
4004 MB TIEL
Postbus 6116
4000 HC TIEL
Tel: +31 (0) 344 64 08 00
Fax: +31 (0) 344 64 08 85
E-mail: info.nl@arjo.com

NEW ZEALAND
Arjo Ltd
34 Vestey Drive
Mount Wellington
NZ-AUCKLAND 1060
Tel: +64 (0) 9 573 5344
Free Call: 0800 000 151
Fax: +64 (0) 9 573 5384
E-mail: nz.info@Arjo.com

NORGE
Arjo Norway AS
Olaf Helsets vei 5
N-0694 OSLO
Tel: +47 22 08 00 50
Faks: +47 22 08 00 51
E-mail: no.kundeservice@arjo.com

ÖSTERREICH
Arjo Austria GmbH
Lemböckgasse 49 / Stiege A / 4.OG
A-1230 Wien
Tel: +43 1 8 66 56
Fax: +43 1 866 56 7000

POLSKA
Arjo Polska Sp. z o.o.
ul. Ks Piotra Wawrzyniaka 2
PL-62-052 KOMORNIKI (Poznań)
Tel: +48 61 662 15 50
Fax: +48 61 662 15 90
E-mail: arjo@arjo.com

PORTUGAL
Arjo em Portugal
MAQUET Portugal, Lda.
(Distribudor Exclusivo)
Rua Poeta Bocage n.º 2 - 2G
PT-1600-233 Lisboa
Tel: +351 214 189 815
Fax: +351 214 177 413
E-mail: Portugal@arjo.com

SUISSE / SCHWEIZ
Arjo Switzerland AG
Fabrikstrasse 8
Postfach
CH-4614 HÄGENDORF
Tél/Tel: +41 (0) 61 337 97 77
Fax: +41 (0) 61 311 97 42

SUOMI
Arjo Scandinavia AB
Riihitontuntie 7 C
02200 Espoo
Finland
Puh: +358 9 6824 1260
E-mail: Asiakaspalvelu.finland@arjo.com

SVERIGE
Arjo International HQ
Hans Michelsensgatan 10
SE-211 20 MALMÖ
Tel: +46 (0) 10 494 7760
Fax: +46 (0) 10 494 7761
E-mail: kundservice@arjo.com

UNITED KINGDOM
Arjo UK and Ireland
Houghton Hall Park
Houghton Regis
UK-DUNSTABLE LU5 5XF
Tel: +44 (0) 1582 745 700
Fax: +44 (0) 1582 745 745
E-mail: sales.admin@arjo.com

USA
Arjo Inc.
2349 W Lake Street Suite 250
US-Addison, IL 60101
Tel: +1 (630) 307-2756
Free: +1 (800) 323-1245
Fax: +1 (630) 307 6195
E-mail: us.info@arjo.com

JAPAN
Arjo Japan K.K.
東京都港区虎ノ門三丁目7 番8 号
ランディック第2 虎ノ門ビル9 階
Tel: +81 (0)3-6435-6401
Fax: +81 (0)3-6435-6402
E-mail: info.japan@arjo.com

At Arjo, we are committed to improving the everyday lives of people affected by reduced mobility and age-related health challenges. With products and solutions that ensure ergonomic patient handling, personal hygiene, disinfection, diagnostics, and the effective prevention of pressure ulcers and venous thromboembolism, we help professionals across care environments to continually raise the standard of safe and dignified care. Everything we do, we do with people in mind.

ArjoHuntleigh AB
Hans Michelsensgatan 10
211 20 Malmö, Sweden
www.arjo.com

001.16000.33.PT